FUNKAMATEUR – Bauelementeinformation

'6270

Audio-Vorverstärker-IS mit signalabhängiger Verstärkungsregelung

Grenzwerte

Parameter	Kurzzeichen	min.	max.	Einheit
Versorgungsspannung	U_{CC}		12	V
Lagertemperatur	ϑ_S	–55	125	°C

Kennwerte (ϑ_A = 25 °C)

Parameter	Kurzzeichen	min.	typ.	max.	Einheit
Versorgungsspannung	U_{CC}	4,5	6	10	V
Stromaufnahme	I_{CC}		5	10	mA
Eingangswiderstand	R_i				
Pin 4 oder 5 gegen Masse			150		Ω
zwischen Pin 4 und 5			300		Ω
Spannungsverstärkung	V_u	40	52		dB
Klirrfaktor					
bei U_{i4} =90 mV	k		2	5	%

Innenaufbau

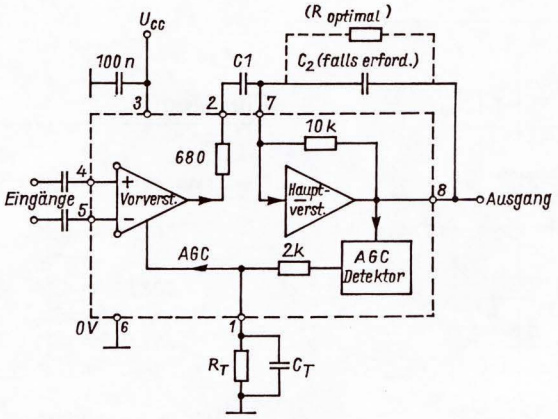

Bild 1: Interner Aufbau des Audioverstärkers

Diagramm

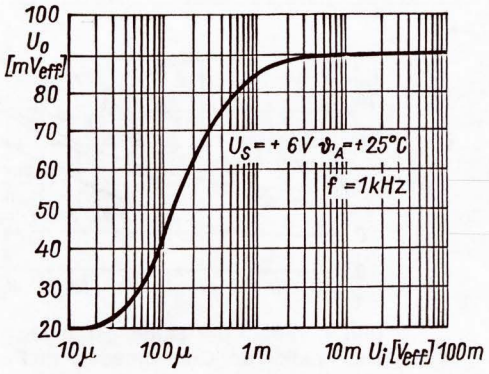

Bild 2: Typischer Verlauf der Ausgangsspannung in Abhängigkeit von der Eingangsspannung

Kurzcharakteristik

- Verstärkungsregelung mittels Sprachsteuerung (VOGAD, Voice Operated Gain Adjusting Device), die eine fast konstante Ausgangsspannung von 90 mV über einen Eingangsspannungsbereich von 60 dB gewährleistet
- Durch die Eingangsempfindlichkeit von 1 mV und einen Eingangswiderstand von 150 Ω bzw. 300 Ω ist dieses Bauelement ideal für den Einsatz in Mikrofonvorverstärkern mit geringer Empfindlichkeit geeignet, die als Modulationsverstärker arbeiten sollen.
- Dynamische Übertragungsbandbreite sowie Anstiegs- und Abfallzeiten werden durch externe Bauteile bestimmt.
- DIL-Gehäuse mit acht Pins

Bezugsquelle:

Der IS '6270 wird von Plessey Semiconductors an die RS Components GmbH, Nordendstraße 72–76, 64546 Mörfelden-Walldorf, geliefert, wo er zum Nettopreis von 6,16 DM bezogen werden kann.

Pinbelegung

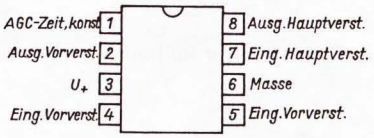

Bild 3: Anschlußbelegung

Applikationsschaltung

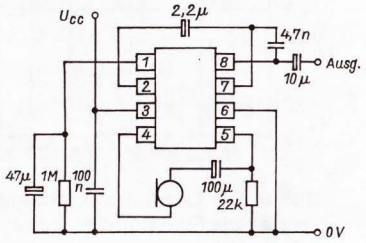

Bild 4: Typische Anwendungsschaltung

© Box 73 Amateurfunkservice GmbH • www.funkamateur.de